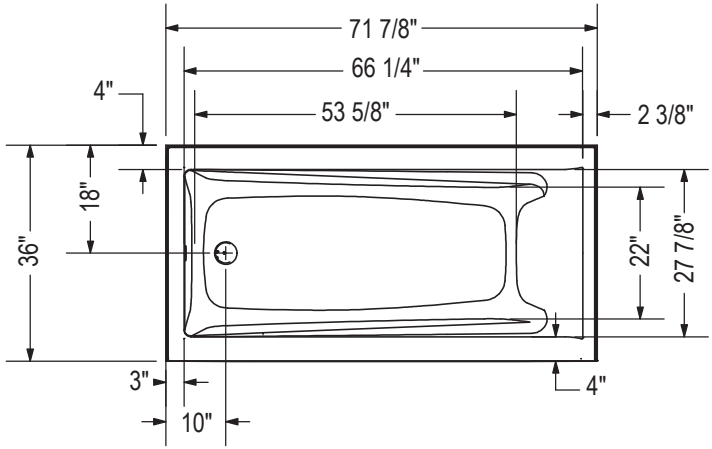

IFS Sans Système
Bride de carrelage simple

IFS Avec Système
(panneau d'accés)
Bride de carrelage simple

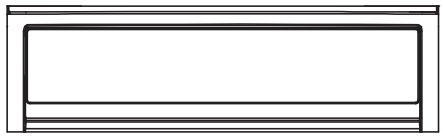

1" Bride de carrelage simple
intégrée (non illustrée)
Bain podium (illustré)

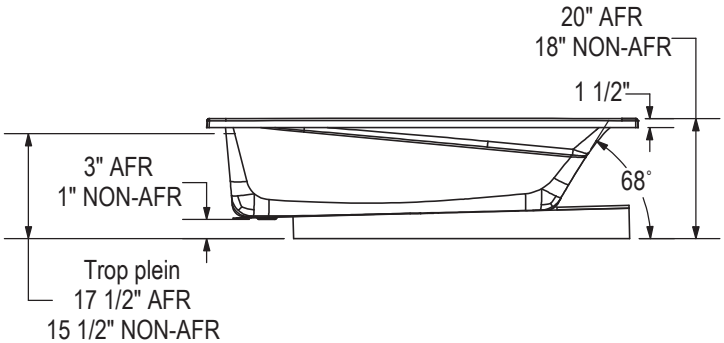

SYSTÈME TOURBILLON

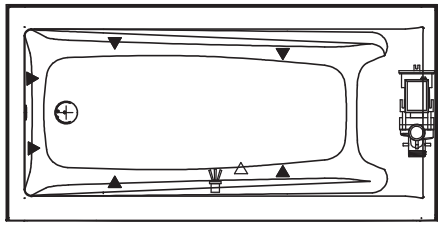

SYSTÈME À AIR

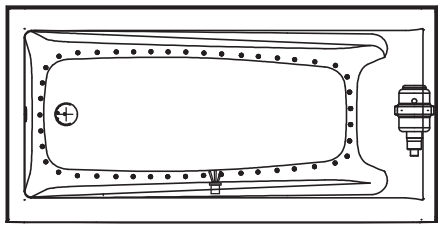

Ce dessin technique est universel pour toutes les configurations du Exhibit 7236

Le modèle du support de bois peut varier.
Bride de carrelage simple intégrée: 1" hauteur x 1/4'' épaisseur (non illustrée)

Toutes ces dimensions sont approximatives. Afin d'assurer une installation parfaite, les dimensions de la structure doivent être vérifiées à partir de l'unité.

(▲) : Indique la position des jets tourbillon et des jets dorsaux
(△) : Indique la position de la succion
(●) : Indique la position des jets d'air
(♛) : Indique la position de la chromothérapie